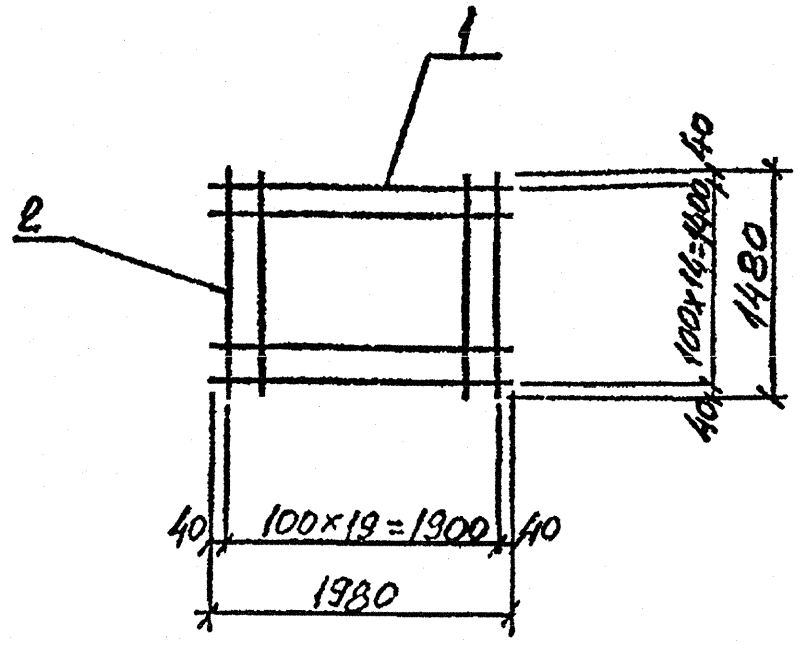


АРХИВНЫЙ ЭКЗЕМПЛЯР

| Формат | Зона | Поз. | Обозначение | Наименование | Кол. | Примеч. |
|---|---|---|---|---|---|---|
| | | | | Документация | | |
| 11 | | | 020000ТТ(стр.3) | Технические требования к изготовлению сб. жел. бет. изделий | | |
| | | | | Детали | | |
| Б1 | | 1 | 450016 00(стр.31) | ф12АIII ГОСТ5781-82 ℓ=1980 | 15 | 1.8кг |
| Б4 | | 2 | 450016 00(стр.31) | ф10АIII ГОСТ5781-82 ℓ=1450 | 20 | 1.0кг |

Ростовская АЭС. Блок 4

Привязан: R4.0225.3524.021.04.00.001

| | | | |
|---|---|---|---|
| Инж. 1к | Пошивалов | | 25.01 |
| Нач.гр. | Туманова | | 02.13 |
| Н.контр. | Воронин | | 02.13 |
| Инв.№ R4.03287.9.0.21 | | | |

ВДА-112-395 стр.31

210012 0406042 0002 000
КЖИ.3 450016

| | | |
|---|---|---|
| Гл.констр. | Лонде | |
| Провер. рук.гр. | Акопджанян | 11.83 |
| Вед.инж. | Череповская | |
| Чертеж. | Алексеева | 11.83 |

Сетка арматурная С-17

| Стадия | Масса | Масштаб |
|---|---|---|
| Р | 47,0 | 1:50 |

Лист Листов

МЭиЭ СССР Теплоэлектропроект Харьковское отд.

Копировал Формат 11 А-4

Инв.№ подл. | Подпись и дата | Взам. инв.№



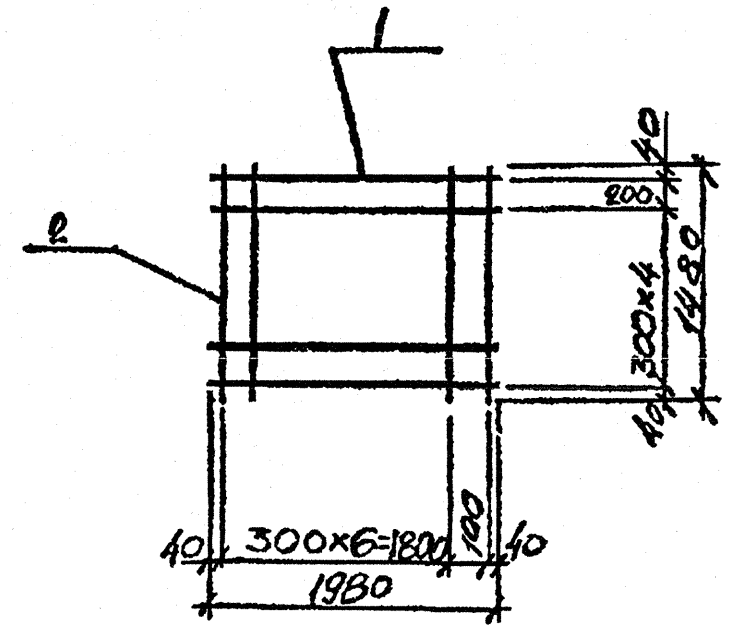


АРХИВНЫЙ ЭКЗЕМПЛЯР

| Формат | Зона | Поз. | Обозначение | Наименование | Кол. | Примеч. |
|---|---|---|---|---|---|---|
| | | | | Документация | | |
| 11 | | | 020000 ТТ (стр.3) | Технические требования к изготовлению сб. жел. бет. изделий | | |
| | | | | Детали | | |
| Б4 | | 1 | 460017 00 (стр.32) | ф8АIII ГОСТ5781-82 ℓ=1980 | 6 | 0,8кг |
| Б4 | | 2 | 460017 00 (стр.32) | ф8АIII ГОСТ5781-82 ℓ=1480 | 8 | 0,6кг |

Ростовская АЭС. Блок 4

Привязан: R4.0225.3524.021.04.00.001

| | | | |
|---|---|---|---|
| Инж. 1к | Пошивалов | | 25.01 |
| Нач.гр. | Туманова | | 02.13 |
| Н.контр. | Воронин | | 02.13 |
| Инв.№ R4.03287.9.0.21 | | | |

ВДА-112-395 стр.32

210012 0406042 0002 000
КЖИ.3 460017 00

| | | |
|---|---|---|
| Гл.констр. | Лонде | |
| Провер. рук.гр. | Акопджанян | 11.83 |
| Вед.инж. | Череповская | |
| Чертеж. | Алексеева | 11.83 |

Сетка арматурная С-18

| Стадия | Масса | Масштаб |
|---|---|---|
| Р | 9,6 | 1:50 |

Лист Листов

МЭиЭ СССР Теплоэлектропроект Харьковское отд.

Формат 11 А-4

Инв.№ подл. | Подпись и дата | Взам. инв.№